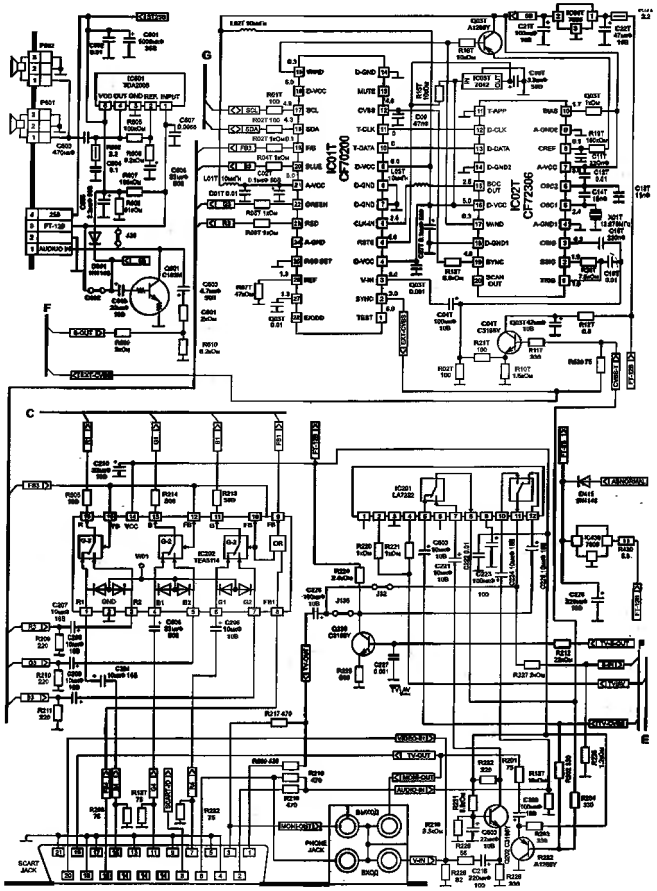
IC011T
CF70200
IC022T
CF72306
IC001
TC9A2000
IC201
LA7222
SCART JACK
PHONE JACK
BAT(2)
BAT(1)
G
F
C
E

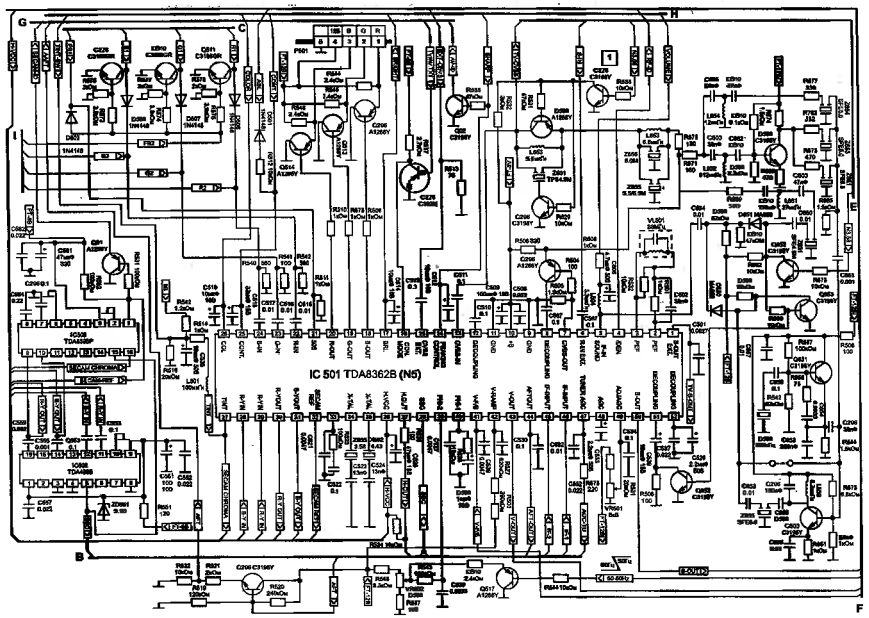
IC 501 TDA8362B (N5)

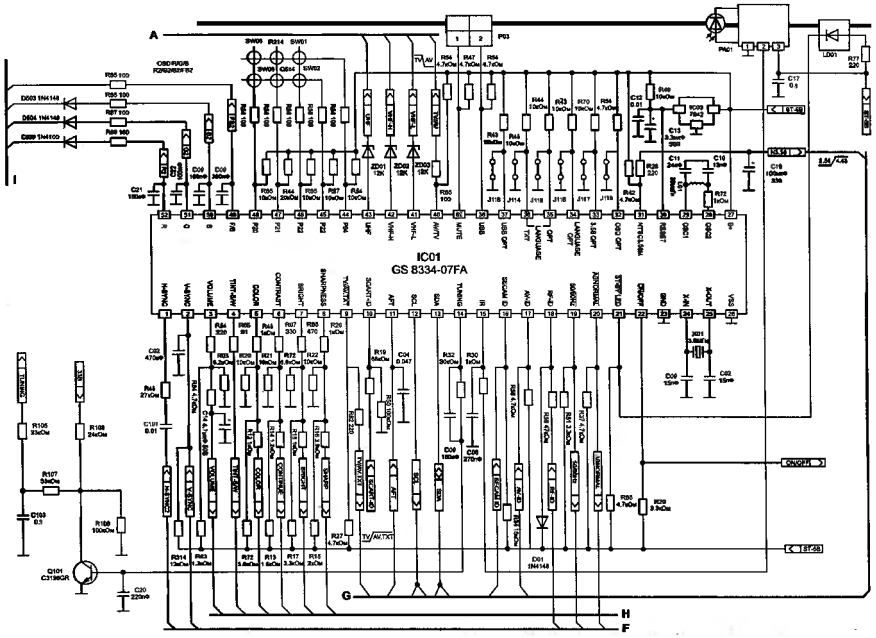
IC01
GS 8334-07FA
A
B
C
D
E
F
G
H
I
IP03
PK01
LD01
R77 2.2
C17 0.5
ST-58
ST-59
ST-60
CN01
CN02
CN03
CN04
CN05
CN06
CN07
CN08
CN09
CN10
CN11
CN12
CN13
CN14
CN15
CN16
CN17
CN18
CN19
CN20
CN21
CN22
CN23
CN24
CN25
CN26
CN27
CN28
CN29
CN30
CN31
CN32
CN33
CN34
CN35
CN36
CN37
CN38
CN39
CN40
CN41
CN42
CN43
CN44
CN45
CN46
CN47
CN48
CN49
CN50
CN51
CN52
CN53
CN54
CN55
CN56
CN57
CN58
CN59
CN60
CN61
CN62
CN63
CN64
CN65
CN66
CN67
CN68
CN69
CN70
CN71
CN72
CN73
CN74
CN75
CN76
CN77
CN78
CN79
CN80
CN81
CN82
CN83
CN84
CN85
CN86
CN87
CN88
CN89
CN90
CN91
CN92
CN93
CN94
CN95
CN96
CN97
CN98
CN99
CN100
CN101
CN102
CN103
CN104
CN105
CN106
CN107
CN108
CN109
CN110
CN111
CN112
CN113
CN114
CN115
CN116
CN117
CN118
CN119
CN120
CN121
CN122
CN123
CN124
CN125
CN126
CN127
CN128
CN129
CN130
CN131
CN132
CN133
CN134
CN135
CN136
CN137
CN138
CN139
CN140
CN141
CN142
CN143
CN144
CN145
CN146
CN147
CN148
CN149
CN150
CN151
CN152
CN153
CN154
CN155
CN156
CN157
CN158
CN159
CN160
CN161
CN162
CN163
CN164
CN165
CN166
CN167
CN168
CN169
CN170
CN171
CN172
CN173
CN174
CN175
CN176
CN177
CN178
CN179
CN180
CN181
CN182
CN183
CN184
CN185
CN186
CN187
CN188
CN189
CN190
CN191
CN192
CN193
CN194
CN195
CN196
CN197
CN198
CN199
CN200
CN201
CN202
CN203
CN204
CN205
CN206
CN207
CN208
CN209
CN210
CN211
CN212
CN213
CN214
CN215
CN216
CN217
CN218
CN219
CN220
CN221
CN222
CN223
CN224
CN225
CN226
CN227
CN228
CN229
CN230
CN231
CN232
CN233
CN234
CN235
CN236
CN237
CN238
CN239
CN240
CN241
CN242
CN243
CN244
CN245
CN246
CN247
CN248
CN249
CN250
CN251
CN252
CN253
CN254
CN255
CN256
CN257
CN258
CN259
CN260
CN261
CN262
CN263
CN264
CN265
CN266
CN267
CN268
CN269
CN270
CN271
CN272
CN273
CN274
CN275
CN276
CN277
CN278
CN279
CN280
CN281
CN282
CN283
CN284
CN285
CN286
CN287
CN288
CN289
CN290
CN291
CN292
CN293
CN294
CN295
CN296
CN297
CN298
CN299
CN300
CN301
CN302
CN303
CN304
CN305
CN306
CN307
CN308
CN309
CN310
CN311
CN312
CN313
CN314
CN315
CN316
CN317
CN318
CN319
CN320
CN321
CN322
CN323
CN324
CN325
CN326
CN327
CN328
CN329
CN330
CN331
CN332
CN333
CN334
CN335
CN336
CN337
CN338
CN339
CN340
CN341
CN342
CN343
CN344
CN345
CN346
CN347
CN348
CN349
CN350
CN351
CN352
CN353
CN354
CN355
CN356
CN357
CN358
CN359
CN360
CN361
CN362
CN363
CN364
CN365
CN366
CN367
CN368
CN369
CN370
CN371
CN372
CN373
CN374
CN375
CN376
CN377
CN378
CN379
CN380
CN381
CN382
CN383
CN384
CN385
CN386
CN387
CN388
CN389
CN390
CN391
CN392
CN393
CN394
CN395
CN396
CN397
CN398
CN399
CN400
CN401
CN402
CN403
CN404
CN405
CN406
CN407
CN408
CN409
CN410
CN411
CN412
CN413
CN414
CN415
CN416
CN417
CN418
CN419
CN420
CN421
CN422
CN423
CN424
CN425
CN426
CN427
CN428
CN429
CN430
CN431
CN432
CN433
CN434
CN435
CN436
CN437
CN438
CN439
CN440
CN441
CN442
CN443
CN444
CN445
CN446
CN447
CN448
CN449
CN450
CN451
CN452
CN453
CN454
CN455
CN456
CN457
CN458
CN459
CN460
CN461
CN462
CN463
CN464
CN465
CN466
CN467
CN468
CN469
CN470
CN471
CN472
CN473
CN474
CN475
CN476
CN477
CN478
CN479
CN480
CN481
CN482
CN483
CN484
CN485
CN486
CN487
CN488
CN489
CN490
CN491
CN492
CN493
CN494
CN495
CN496
CN497
CN498
CN499
CN500
CN501
CN502
CN503
CN504
CN505
CN506
CN507
CN508
CN509
CN510
CN511
CN512
CN513
CN514
CN515
CN516
CN517
CN518
CN519
CN520
CN521
CN522
CN523
CN524
CN525
CN526
CN527
CN528
CN529
CN530
CN531
CN532
CN533
CN534
CN535
CN536
CN537
CN538
CN539
CN540
CN541
CN542
CN543
CN544
CN545
CN546
CN547
CN548
CN549
CN550
CN551
CN552
CN553
CN554
CN555
CN556
CN557
CN558
CN559
CN560
CN561
CN562
CN563
CN564
CN565
CN566
CN567
CN568
CN569
CN570
CN571
CN572
CN573
CN574
CN575
CN576
CN577
CN578
CN579
CN580
CN581
CN582
CN583
CN584
CN585
CN586
CN587
CN588
CN589
CN590
CN591
CN592
CN593
CN594
CN595
CN596
CN597
CN598
CN599
CN600
CN601
CN602
CN603
CN604
CN605
CN606
CN607
CN608
CN609
CN610
CN611
CN612
CN613
CN614
CN615
CN616
CN617
CN618
CN619
CN620
CN621
CN622
CN623
CN624
CN625
CN626
CN627
CN628
CN629
CN630
CN631
CN632
CN633
CN634
CN635
CN636
CN637
CN638
CN639
CN640
CN641
CN642
CN643
CN644
CN645
CN646
CN647
CN648
CN649
CN650
CN651
CN652
CN653
CN654
CN655
CN656
CN657
CN658
CN659
CN660
CN661
CN662
CN663
CN664
CN665
CN666
CN667
CN668
CN669
CN670
CN671
CN672
CN673
CN674
CN675
CN676
CN677
CN678
CN679
CN680
CN681
CN682
CN683
CN684
CN685
CN686
CN687
CN688
CN689
CN690
CN691
CN692
CN693
CN694
CN695
CN696
CN697
CN698
CN699
CN700
CN701
CN702
CN703
CN704
CN705
CN706
CN707
CN708
CN709
CN710
CN711
CN712
CN713
CN714
CN715
CN716
CN717
CN718
CN719
CN720
CN721
CN722
CN723
CN724
CN725
CN726
CN727
CN728
CN729
CN730
CN731
CN732
CN733
CN734
CN735
CN736
CN737
CN738
CN739
CN740
CN741
CN742
CN743
CN744
CN745
CN746
CN747
CN748
CN749
CN750
CN751
CN752
CN753
CN754
CN755
CN756
CN757
CN758
CN759
CN760
CN761
CN762
CN763
CN764
CN765
CN766
CN767
CN768
CN769
CN770
CN771
CN772
CN773
CN774
CN775
CN776
CN777
CN778
CN779
CN780
CN781
CN782
CN783
CN784
CN785
CN786
CN787
CN788
CN789
CN790
CN791
CN792
CN793
CN794
CN795
CN796
CN797
CN798
CN799
CN800
CN801
CN802
CN803
CN804
CN805
CN806
CN807
CN808
CN809
CN810
CN811
CN812
CN813
CN814
CN815
CN816
CN817
CN818
CN819
CN820
CN821
CN822
CN823
CN824
CN825
CN826
CN827
CN828
CN829
CN830
CN831
CN832
CN833
CN834
CN835
CN836
CN837
CN838
CN839
CN840
CN841
CN842
CN843
CN844
CN845
CN846
CN847
CN848
CN849
CN850
CN851
CN852
CN853
CN854
CN855
CN856
CN857
CN858
CN859
CN860
CN861
CN862
CN863
CN864
CN865
CN866
CN867
CN868
CN869
CN870
CN871
CN872
CN873
CN874
CN875
CN876
CN877
CN878
CN879
CN880
CN881
CN882
CN883
CN884
CN885
CN886
CN887
CN888
CN889
CN890
CN891
CN892
CN893
CN894
CN895
CN896
CN897
CN898
CN899
CN900
CN901
CN902
CN903
CN904
CN905
CN906
CN907
CN908
CN909
CN910
CN911
CN912
CN913
CN914
CN915
CN916
CN917
CN918
CN919
CN920
CN921
CN922
CN923
CN924
CN925
CN926
CN927
CN928
CN929
CN930
CN931
CN932
CN933
CN934
CN935
CN936
CN937
CN938
CN939
CN940
CN941
CN942
CN943
CN944
CN945
CN946
CN947
CN948
CN949
CN950
CN951
CN952
CN953
CN954
CN955
CN956
CN957
CN958
CN959
CN960
CN961
CN962
CN963
CN964
CN965
CN966
CN967
CN968
CN969
CN970
CN971
CN972
CN973
CN974
CN975
CN976
CN977
CN978
CN979
CN980
CN981
CN982
CN983
CN984
CN985
CN986
CN987
CN988
CN989
CN990
CN991
CN992
CN993
CN994
CN995
CN996
CN997
CN998
CN999
CN1000

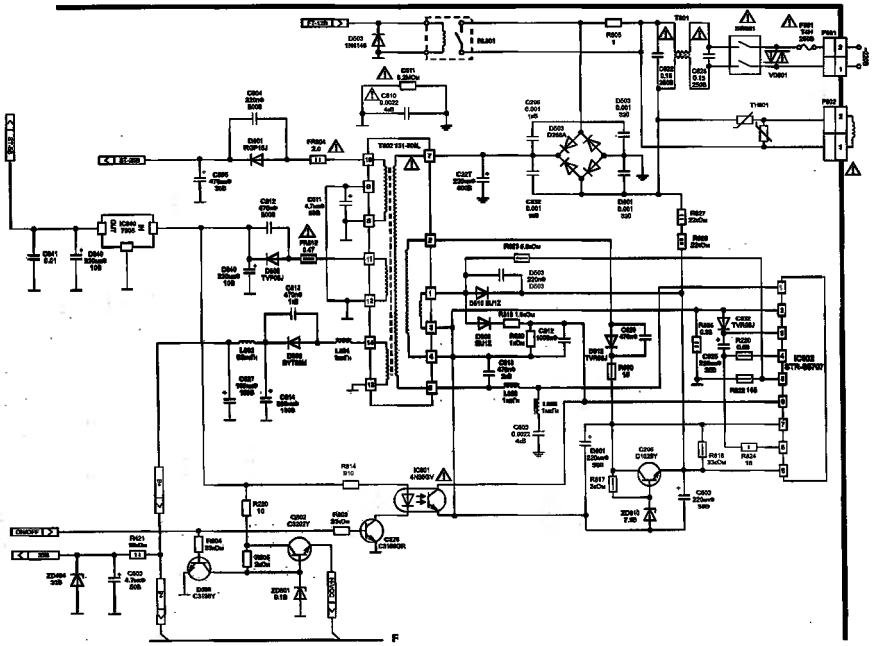

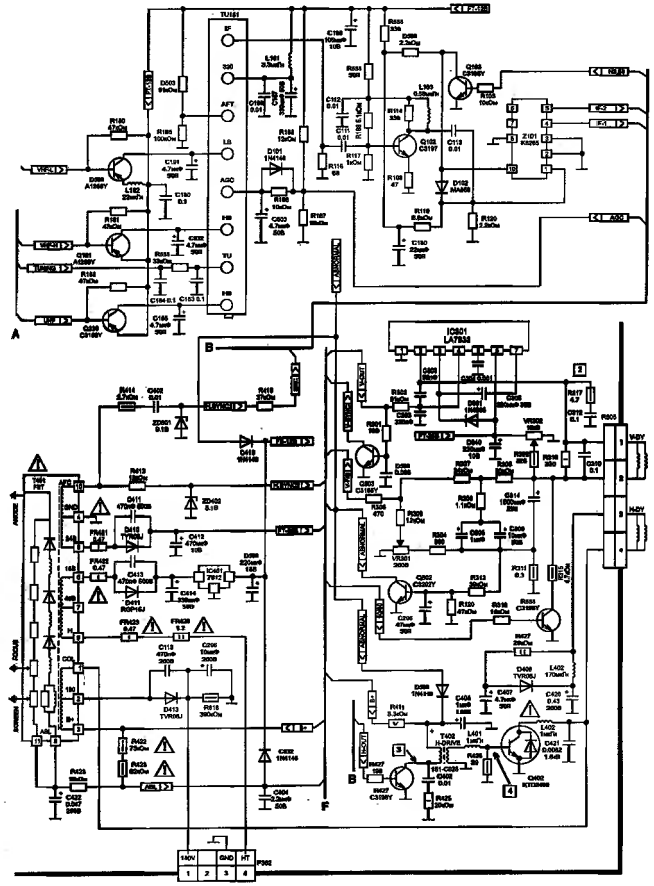

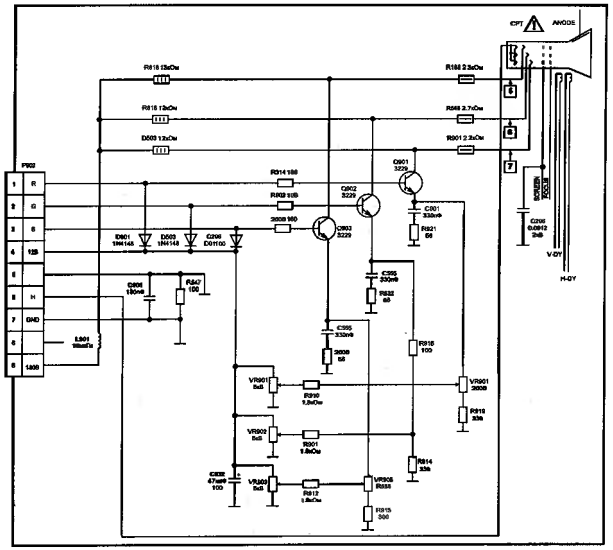
CPT
ANODE
R618 13kOm
R188 2.2kOm
R616 13kOm
R669 2.7kOm
D609 13kOm
R601 2.2kOm
P602
R
G
B
12B
H
GND
1.5V
R314 180
R303 910
3909 560
Q601
3229
Q602
3229
Q603
3229
C601
330n9
R621
68
D601
1N4148
D602
1N4148
D606
D01100
C606
180n9
R607
100
C605
330n9
R632
68
C605
330n9
3909
68
R618
100
VR601
5k0
R610
1.2kOm
VR602
5k0
R601
1.2kOm
C609
47n9
100
VR603
5k0
R612
1.2kOm
VR605
R655
R614
33k
R613
300
VR601
3909
R616
33k
POWER
FOCUS
C608
0.0012
3kB
V-DY
H-DY

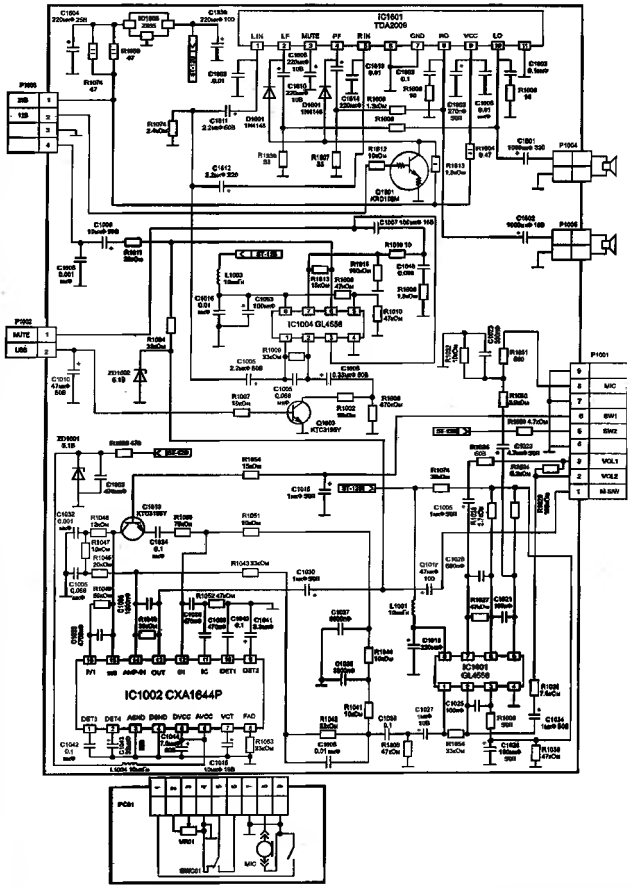
IC1001
TDA2006
IC1004 GL4558
IC1002 CXA1644P
IC1001
GL4558
P1001
MIC
SW1
SW2
VOL1
VOL2
M-SW
P1004
P1005
P1002
MUTE
LOS
P2005
PCB1
MIC